Vitoset
Addolcitore VS 208

climate of innovation

Gli addolcitori VS rappresentano la nuova concezione del trattamento acqua residenziale proposta da Viessmann per il mercato italiano. Gli addolcitori VS compatti vantano le migliori caratteristiche tecniche presenti sul mercato, garantendo le più alte performance con i più importanti risparmi di acqua e di sale. Gli addolcitori VS funzionano automaticamente senza bisogno di interventi da parte dell'utente, se non il rifornimento del sale e la manutenzione periodica da parte dei tecnici autorizzati.

L'elettronica è coperta da brevetti esclusivi e internazionali

- "Intelligente": sceglie il livello rigenerativo in relazione ai consumi d'acqua dell'utente, alla previsione dei suoi bisogni e al numero di giorni tra le rigenerazioni. L'addolcitore non lavora solo al massimo della sua capacità, ottenendo così importanti risparmi di sale e di acqua e la certezza per l'utente di avere sempre un addolcitore ben dimensionato

- Grazie all'innovativo sistema di rigenerazione proporzionale l'addolcitore rigenera solo le resine esaurite, tramite una soluzione di acqua e sale (salamoia) formata solo quando serve (il tino del sale rimane così asciutto durante il funzionamento)

I vantaggi in sintesi

- Rigenerazione a flusso inverso che permette di rigenerare solo le resine davvero esaurite utilizzando così il minimo indispensabile di acqua e di sale, riducendo il consumo fino al 50%
- Elettronica esclusiva, coperta da brevetti internazionali, che stima i consumi d'acqua dell'utente adattandosi così in funzione dei suoi bisogni
- Semplicissima programmazione, in pochi secondi l'addolcitore è funzionante
- Tino del sale asciutto: la salamoia viene preparata solo quando è necessario, evitando così eventuali fuoriuscite d'acqua, ponti di sale e proliferazioni batteriche
- Valvola ultra performante, costruita con solo la metà dei componenti rispetto alla maggior parte degli addolcitori presenti sul mercato; si monta e smonta in alcuni secondi
- Bombola resine rinforzata per una perfetta solidità e per una maggiore durata
- Garanzie esclusive:
  - 10 anni sulla bombola
  - 5 anni sulla valvola
  - 3 anni sull'elettronica e sul tino del sale
- "Efficiency", caratteristica esclusiva che massimizza l'efficienza del sale e limita la quantità di sodio inviata allo scarico durante la rigenerazione

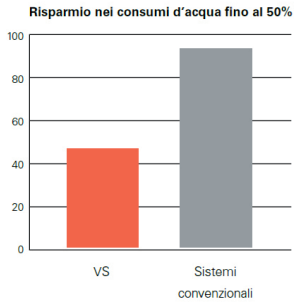

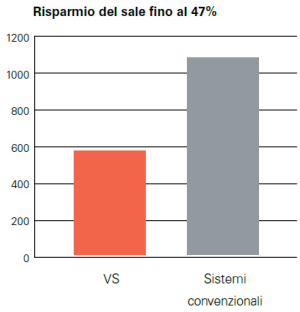

Vitoset
Addolcitore VS 208

climate of innovation

Dati tecnici VS 208

Nome vostro prodotto	Mod.	VS 208
Capacità di scambio @ consumo sale	°fm³ @kg	135 @ 2,03 208 @ 3,44 280 @ 6,17
Contenuto resina	litri	42
Rendimento nominale (con livello minimo di sale)	°fm³ / kg sale	66,5
Portata di esercizio	l/min	49
Perdita di pressione alla portata di esercizio nominale	bar	0,8
Durezza massima acqua in ingresso[1]	°f	205,0
Limiti pressione acqua (min / max)	bar	1,4- 8,6
Limiti temperatura acqua (min / max)	°C	4- 49
Portata minima acqua in ingresso	l/min	11,3
Portata max scarico durante la ricarica	l/min	12
Capacità immagazzinamento sale	kg	140
Dim. serbatoio resina (diametro x altezza)	mm	330 x 1410
CONFORMITA' INTERNAZIONALI (CE, ISO9001, ROHS, TIFQ, DM 25/2012, ACS, DVGW, FCC, NSF, WATER QUALITY, ECC.)		

[1]Durante rigenerazione

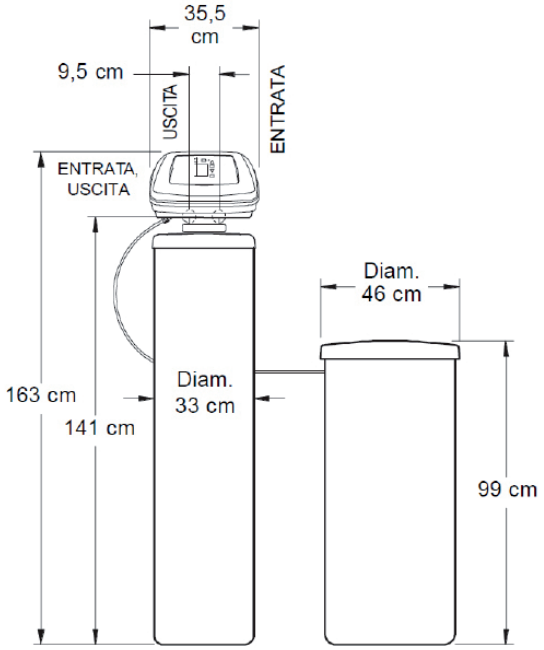

Già completi di

By-pass con regolazione durezza

ORDINE CORRETTO DI INSTALLAZIONE DI IMPIANTI PER IL TRATTAMENTO DELL'ACQUA

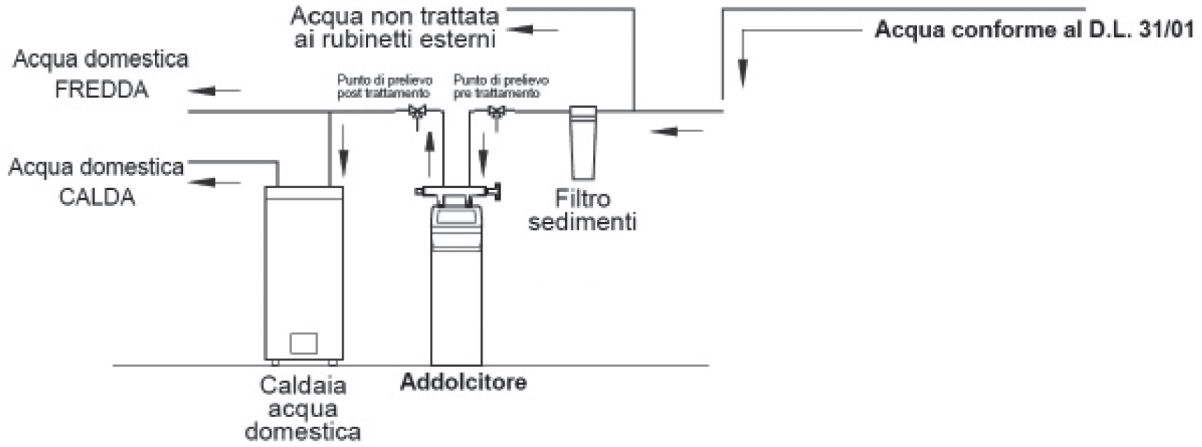

9450 007 05/2015 Salvo modifiche

Per approfondire la conoscenza di tutti i prodotti della gamma Vitoset partecipate ai corsi dell'Accademia Viessmann.
Per maggiori informazioni visitate il nostro sito **www.viessmann.it**

Viessmann Srl: via Brennero 56 - 37026 Balconi di Pescantina (VR) - tel: 045 6768999 - fax: 045 6700412 - info@viessmann.it - www.viessmann.it